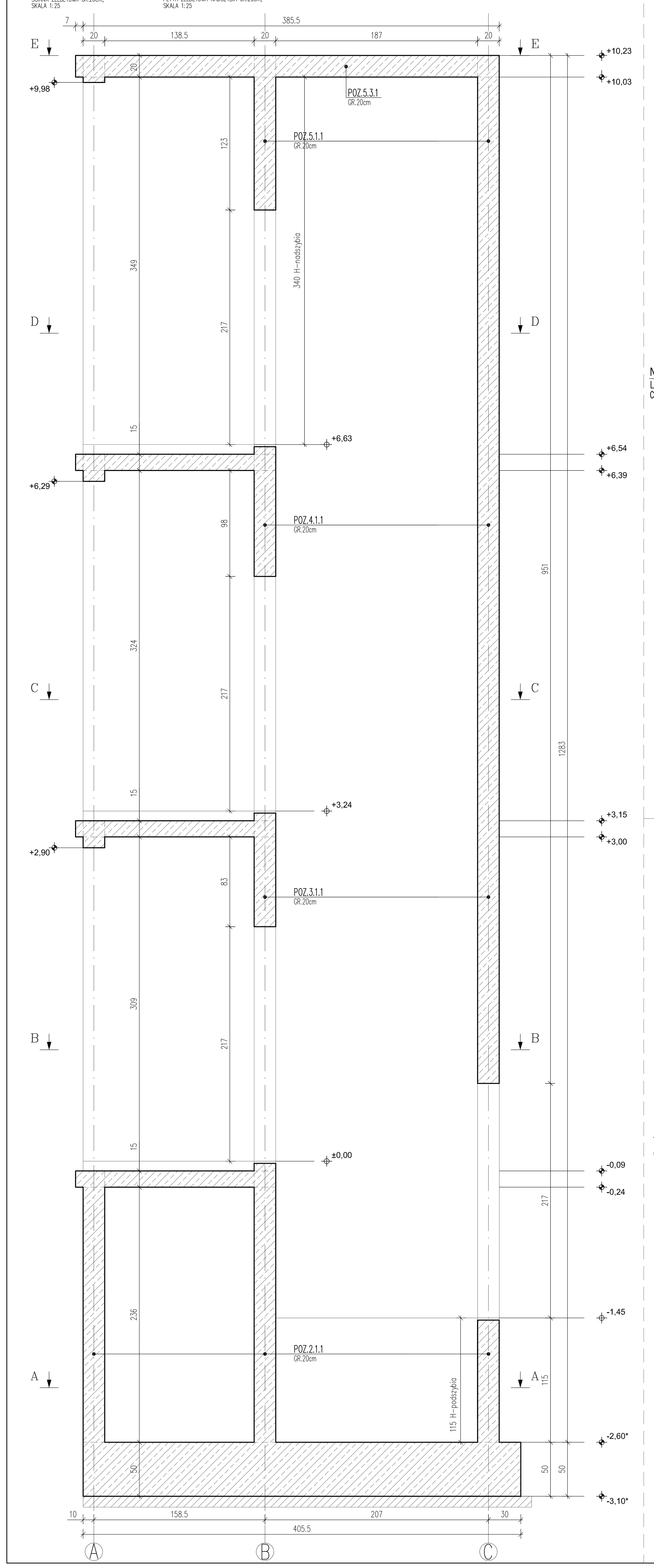

PRZEKRÓJ A-A
SKALA 1:25

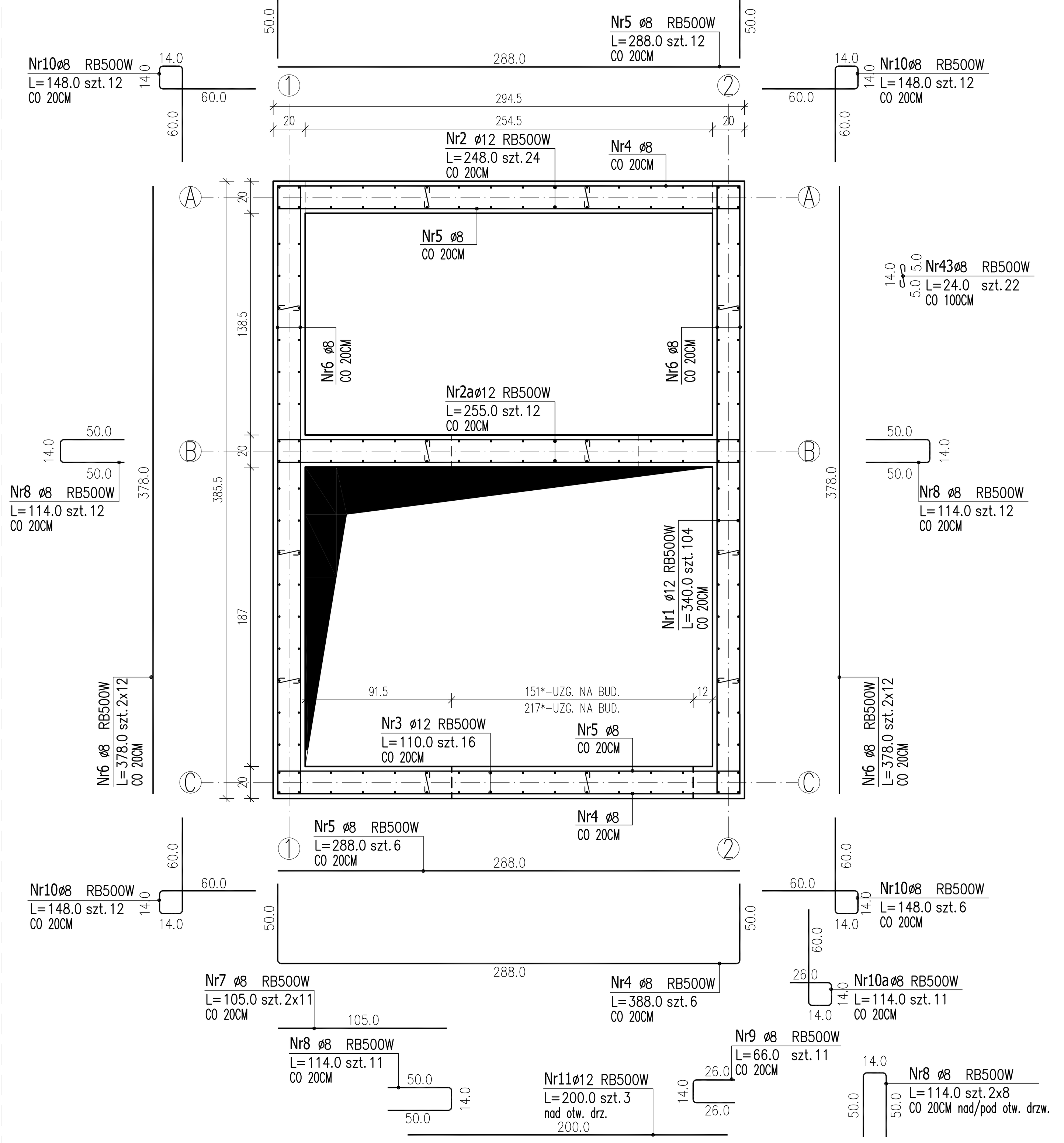

PRZEKRÓJ B-B
SKALA 1:25

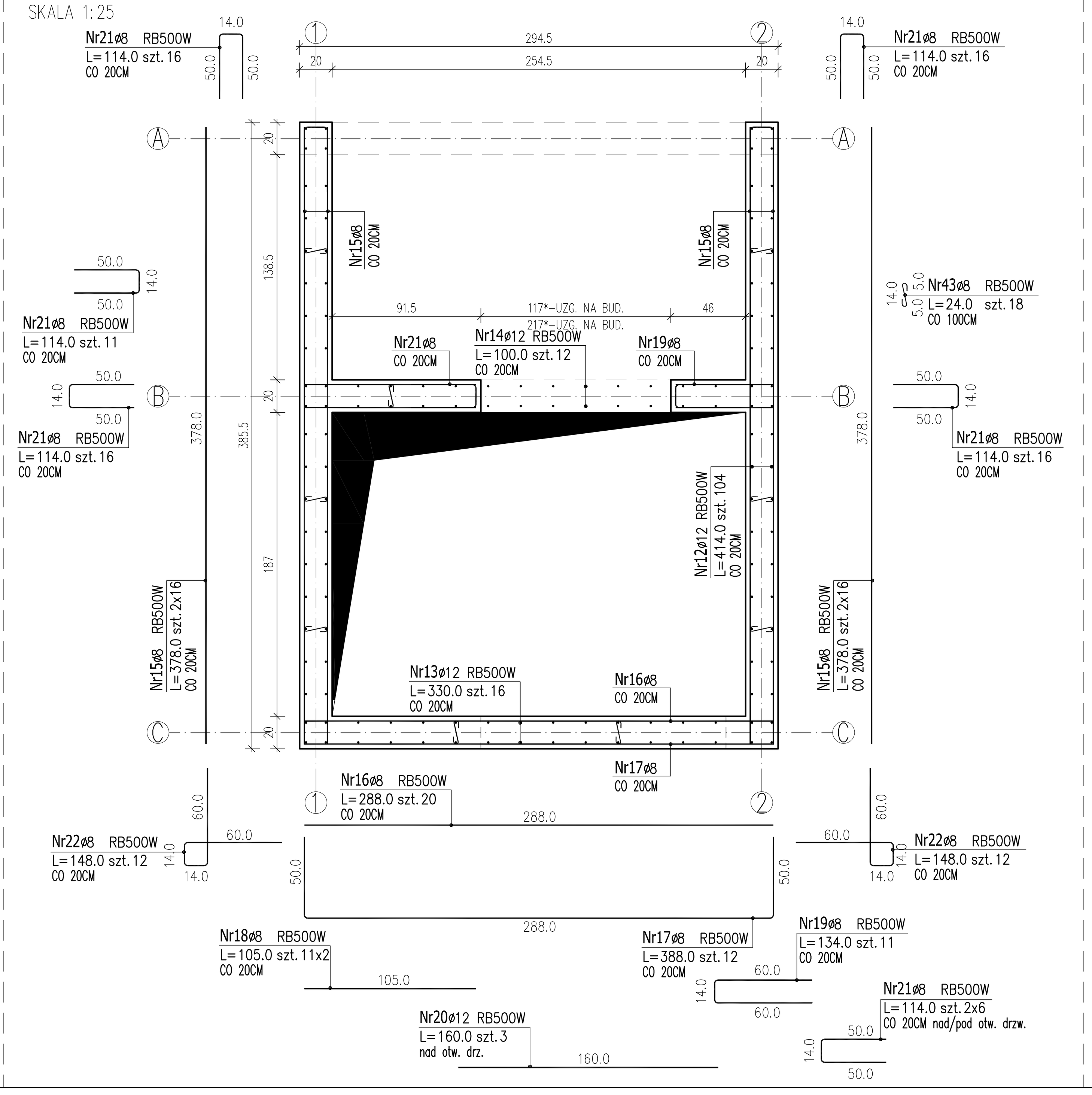

PRZEKRÓJ C-C
SKALA 1:25

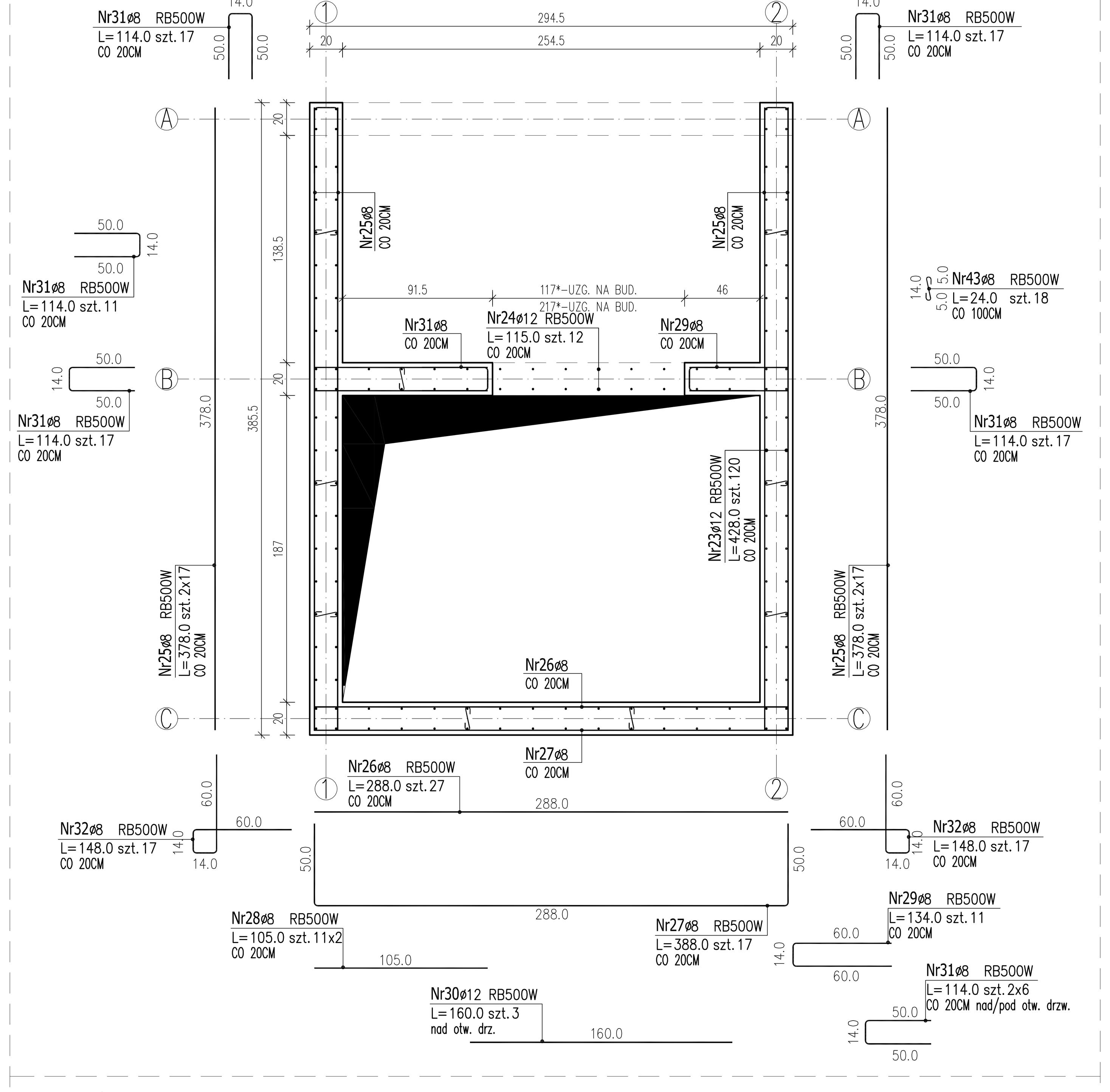

PRZEKRÓJ D-D
SKALA 1:25

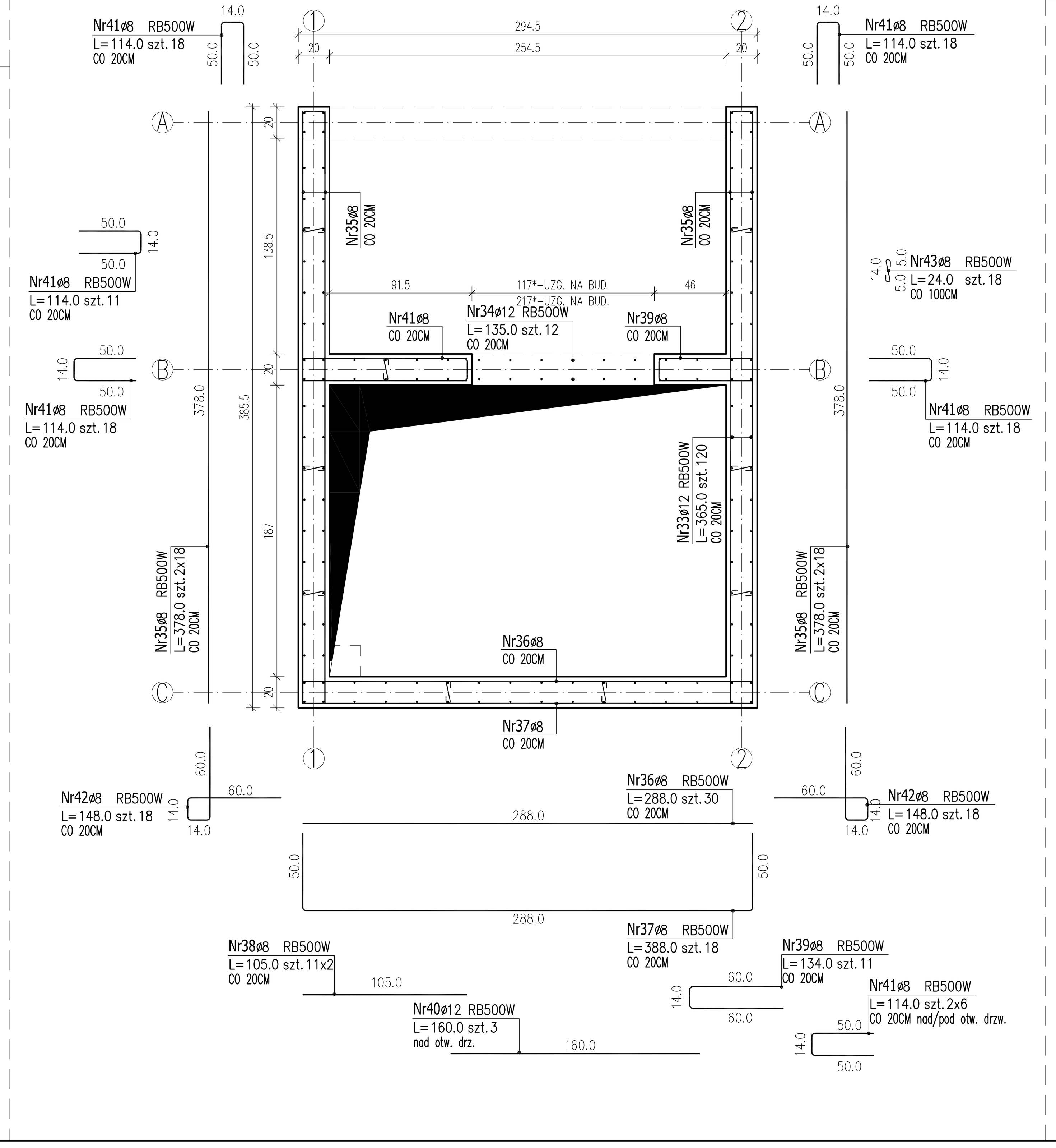

PRZEKRÓJ E-E
SKALA 1:25

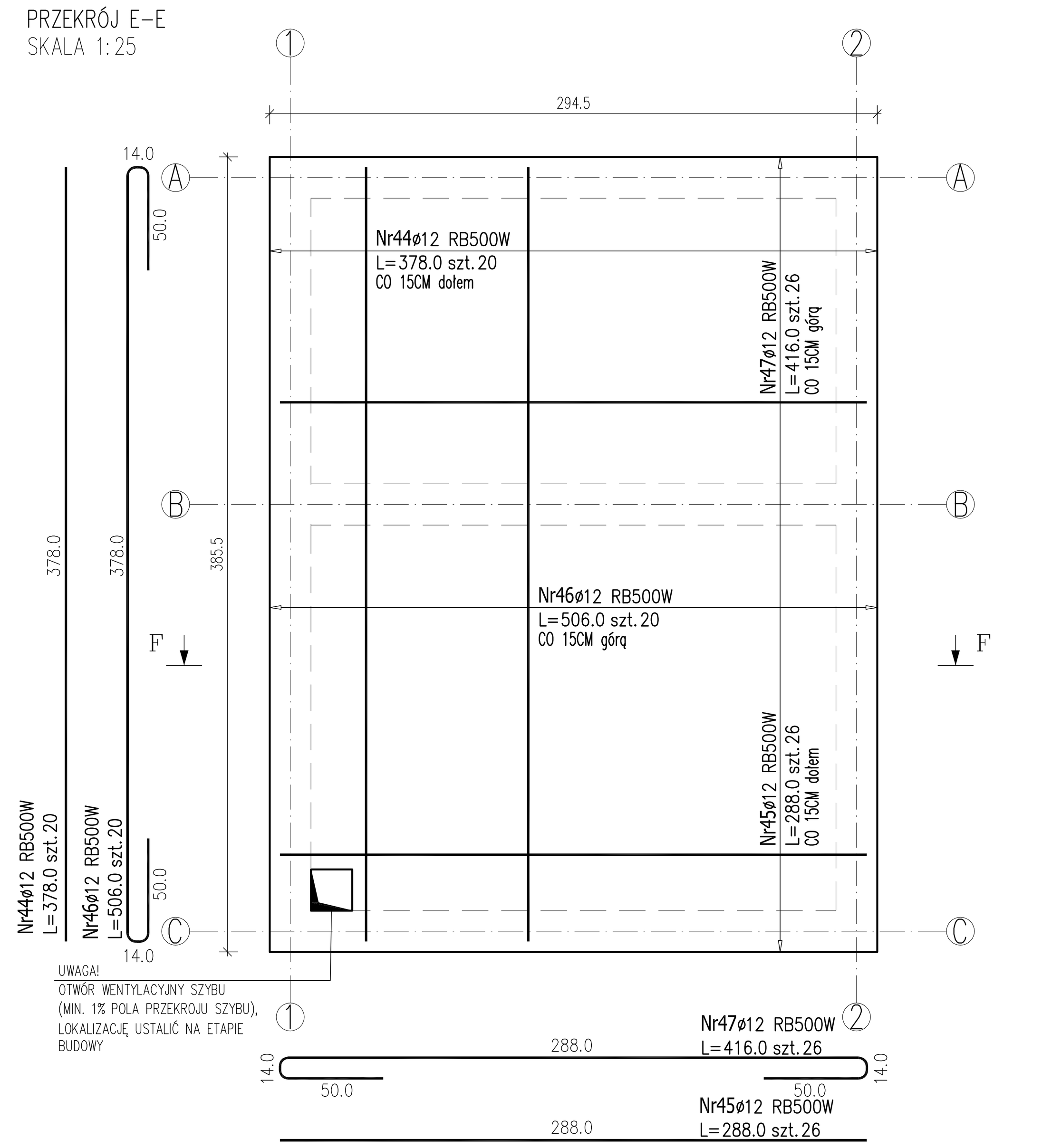

PRZEKRÓJ F-F
SKALA 1:25

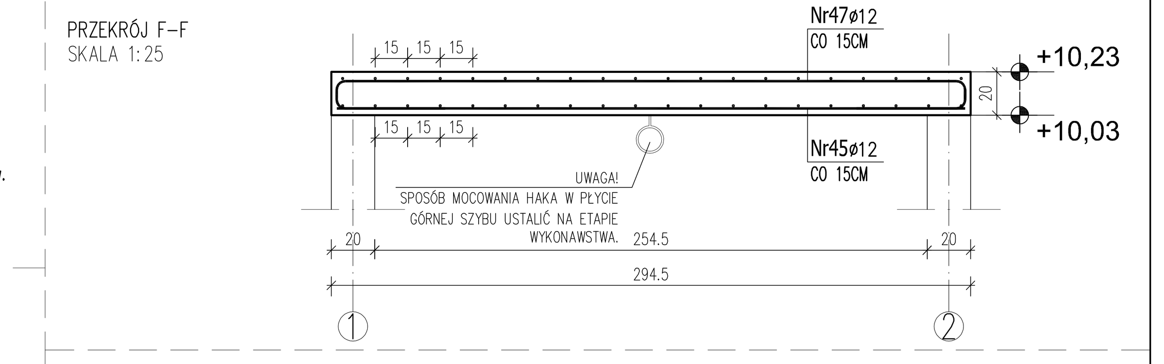

ZESTAWIENIE ELEMENTÓW KONSTRUKCYJNYCH

POZ.	TYP ELEMENTU	DŁUGOŚĆ [cm]	ILOŚĆ [szt.]	Hs [m]
2.1.1	ŚCIANA ŻELBETOWA GR.20cm	-	1	-
3.1.1	ŚCIANA ŻELBETOWA GR.20cm	-	1	-
4.1.1	ŚCIANA ŻELBETOWA GR.20cm	-	1	-
5.1.1	ŚCIANA ŻELBETOWA GR.20cm	-	1	-
5.3.1	PŁYTA ŻELBETOWA GR.20cm	-	1	+10.03

Hs - odnosić do punktu ±0.00 (wg architektury)

ZESTAWIENIE STALI ZBROJENIOWEJ

POZ.	NR PRĘTA	RODZAJ STALI	DŁUGOŚĆ [cm]	LICZBA SZTUK	DŁUGOŚĆ ŁĄCZNA [m] A-IIIN RB500W ø8	ø12
POZ. 2.1.1/3.1.1/4.1.1/5.1.1 – ŚCIANA ŻELB. SZACHTU GR.20cm POZ. 5.3.1 – PŁYTA ŻELB. NADSZYBIA GR.20cm						
2.1.1 3.1.1 4.1.1 5.1.1 5.3.1	1	ø12	340.0	104		353.60
	2	ø12	248.0	24		59.52
	2a	ø12	255.0	12		30.60
	3	ø12	110.0	16		17.60
	4	ø8	388.0	18	69.84	
	5	ø8	288.0	18	51.84	
	6	ø8	378.0	48	181.44	
	7	ø8	105.0	22	23.10	
	8	ø8	114.0	51	58.14	
	9	ø8	66.0	11	7.26	
	10	ø8	148.0	42	62.16	
	10a	ø8	114.0	11	12.54	
	11	ø12	200.0	3		6.00
	12	ø12	414.0	104		430.56
	13	ø12	330.0	16		52.80
	14	ø12	100.0	12		12.00
	15	ø8	378.0	64	241.92	
	16	ø8	288.0	20	57.60	
	17	ø8	388.0	12	46.56	
	18	ø8	105.0	22	23.10	
	19	ø8	134.0	11	14.74	
	20	ø12	160.0	3		4.80
	21	ø8	114.0	87	99.18	
	22	ø8	148.0	48	71.04	
	23	ø12	428.0	120		513.60
	24	ø12	115.0	12		13.80
	25	ø8	378.0	68	257.04	
	26	ø8	288.0	27	77.76	
	27	ø8	388.0	17	65.96	
	28	ø8	105.0	22	23.10	
	29	ø8	134.0	11	14.74	
	30	ø12	160.0	3		4.80
	31	ø8	114.0	91	103.74	
	32	ø8	148.0	34	50.32	
	33	ø12	365.0	120		438.00
	34	ø12	135.0	12		16.20
	35	ø8	378.0	72	272.16	
	36	ø8	288.0	30	86.40	
	37	ø8	388.0	18	69.84	
	38	ø8	105.0	22	23.10	
	39	ø8	134.0	11	14.74	
	40	ø12	160.0	3		4.80
	41	ø8	114.0	95	108.30	
	42	ø8	148.0	36	53.28	
	43	ø8	24.0	76	18.24	
	44	ø12	378.0	20		75.60
	45	ø12	288.0	26		74.88
	46	ø12	506.0	20		101.20
	47	ø12	416.0	26		108.16
DŁUGOŚĆ RAZEM [m]					2259.18	2318.52
MASA JEDNOSTKOWA [kg/m]					0.395	0.888
MASA [kg]					892.38	2058.85
MASA OGÓŁEM [kg]					2951.23	
WYKONAĆ: x 1					2951.23kg	

1) Opis kształtu pręta: PN-EN ISO 3766 metoda B (osiowo)
2) Opis długości haka: gabarytowy
3) Długość pręta L: suma wymiarów osiowych

LEGENDA:
ŚCIANY ISTNIEJĄCE
ELEMENTY ŻELBETOWE PROJEKTOWANE
ELEMENTY MUROWANE PROJEKTOWANE

BETON: C20/25 (B25)
STAL ZBROJENIOWA: A-IIIN (RB500W)
STAL KONSTRUKCYJNA: S235JR (St3S)
OTULINA ZBROJENIA: 2,5cm

UŁOŻONY BETON ZAWIBROWAĆ!

UWAGI OGÓLNE:
1) Niniejszy rysunek należy rozpatrywać łącznie z całym projektem budowlanym, którego jest integralną częścią.
2) Wszystkie roboty budowlane należy wykonywać zgodnie z Polskimi Normami, Warunkami Technicznymi wykonania i odbioru robót budowlano montażowych opracowanymi przez Instytut Techniki Budowlanej oraz zasadami wiedzy i sztuki budowlanej.
3) Przed rozpoczęciem robót budowlanych dokonać odkrywek wszystkich elementów konstrukcyjnych części istniejącej budynku tj. fundamentów, ścian fundamentowych, ścian zewnętrznych, wewnętrznych, konstrukcji stropów, nadprożny, dachu oraz dylatacji stropy-ściany.
4) Brak wskazania na rysunku technicznym elementu, którego zastosowanie wynika ze znanych lub powszechnie przyjętych rozwiązań w zakresie sztuki budowlanej nie zwalnia wykonawcy z konieczności skalkulowania i zastosowania takiego elementu w porozumieniu z Inwestorem, a także projektantem i za jego zgodą.
5) Każdy składnik projektowy należy rozpatrywać w dokumentacji w kontekście wszystkich rysunków, które do tego składnika się odnoszą z uwzględnieniem opisów technicznych i zasad sztuki budowlanej.
6) Wszystkie elementy konstrukcyjne należy przyjmować według pozycji opisanych na schematach lokalizacyjnych w dokumentacji.
7) Zaistniałe niezgodności pomiędzy projektem konstrukcyjnym i pozostałymi oprac. branż. oraz stanem istniejącym należy wyjaśnić i uzgodnić z Projektantem.
8) Należy pracować tylko na podstawie wymiarów podanych na rysunku. Przed przystąpieniem do robót Wykonawca powinien sprawdzić na budowie wszystkie rzędne wysokościowe oraz wymiary poziome; rozwiązania wynikające z różnic wymiarów podanych na rysunku i wymiarów rzeczywistych należy uzgodnić z Projektantem.
9) Wymiary podano w świetle ścian konstrukcyjnych – bez docieplenia.
10) Uwagi i opisy zamieszczone w części opisowej projektu są integralną częścią niniejszego opracowania.
11) Wszystkie wymiary oraz rzędne weryfikować z naturą!

UL. WRZOSOWA 14 62-571 ŻYCHLIN KIKONINA
TEL. 063 246 78 00 FAX 063 246 76 01
E-MAIL: TECHPLAN@TEAM.COM.PL
BIURO PROJEKTÓW ORGANIZACJI I ZAOPATRZENIA INWESTYCJI
techplan

OBIEKT: Dom Pomocy Społecznej w Gostyninie
INWESTOR: Powiat Gostyniński
09-500 Gostynin ul. Dmowskiego 13

LOKALIZACJA:
09-500 Gostynin ul. 3 maja 45A
działka nr. 3624/9,3624/25,3624/27 obręb Gostynin

TEMAT:
Przebudowa i rozbudowa wraz ze zmianą sposobu użytkowania budynku po byłej Przychodni Rejonowej w Gostyninie na Dom Pomocy Społecznej

STADIUM:
Projekt wykonawczy

PROJEKTOWAŁ:
mgr inż. Przemysław Seyda GP.7342/80/92 w spec. konstr.-bud.
OPRACOWAŁ:
mgr inż. Adam Zieliński
SPRAWDZIŁ:
mgr inż. Adam Wrzosek WKP/0226/POOK/14 w spec. konstr.-bud.
UWAGI:

GENERALNY PROJEKTANT:
mgr inż. arch M.Józefiak
DYREKTOR BIURA:
mgr inż. Danuta Taracińska - Józefiak

DATA OPRACOWANIA: lipiec 2019
WERSJA RYSUNKU: 1

UZGODNIENIE P.POŻ:

UZGODNIENIE HIGIENICZNO SANITARNE:

NUMER ZLECENIA:
SKALA: 1:25

K03.2
POZ. 2.1.1, POZ.3.1.1, POZ.4.1.1, POZ.5.1.1 ŚCIANA ŻELBETOWA
POZ. 5.3.1
PŁYTA ŻELBETOWA NADSZYBIA

Wszelkie prawa wynikające z ustawy "Prawo autorskie" zastrzeżone. Powielanie i publikacja bez zgody autorów zabronione